SPOJ PRVKŮ 18 SE SLOUPY 1
V MÍSTĚ, KDE SE KE SLOUPU PŘIPOJUJÍ 2 NOSNÍKY 18

POHLED

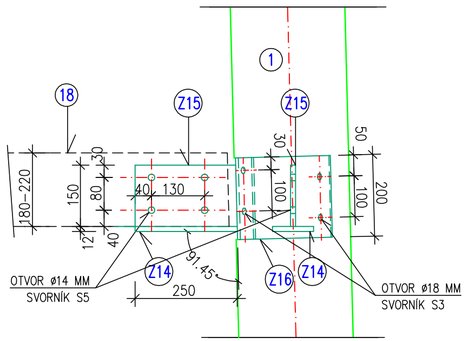

PŮDORYS

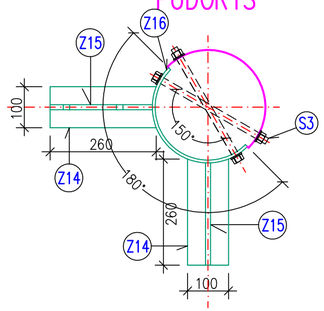

SPOJ PRVKŮ 3,4,5,6 SE SLOUPY 1

POHLED

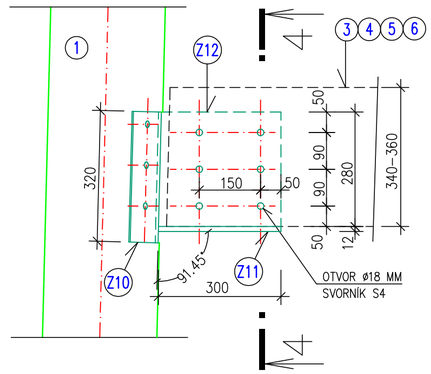

ŘEZ 4–4

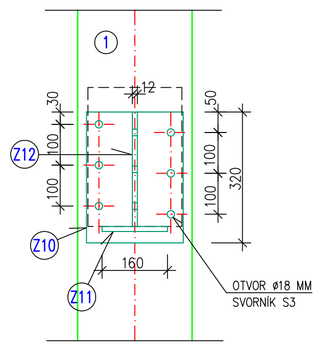

PŮDORYS

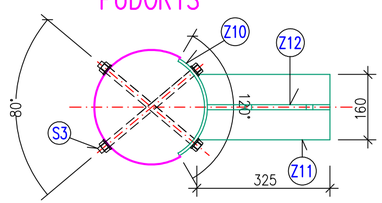

VÝPIS MATERIÁLU – ZÁMEČNICKÉ PRVKY
POVRCHOVÁ ÚPRAVA – ŽÁROVÉ ZINKOVÁNÍ

OZNAČENÍ PRVKU	PRŮŘEZ	DÉLKA 1 KS V MM	KS	DÉLKA CELKEM	HMOTNOST KG/M	HMOTNOST KG
Z1	ø20 + NAPÍNAČ	8200	8	65,6	2,47	162,0
Z2	ø20 + NAPÍNAČ	8100	6	48,6	2,47	120,1
Z3	ø20 + NAPÍNAČ	6300	2	12,6	2,47	31,2
Z4	1/2 TR. ø324/8	2100	4	8,8	31,02	273,0
Z5	P. 10	0,075 m2	8	0,600 m2	78,5 kg/m2	47,1
Z6	PL. 100/6	580	1	0,58	4,71	2,8
Z7	□ 60/60/4	380	1	0,38	6,71	2,6
Z8	PL. 100/8	100	1	0,1	6,28	0,6
Z9	L. 80/80/6	200	2	0,40	7,34	3,0
Z10	1/3 TR. ø273/7	320	16	5,12	15,23	78,0
Z11	PL. 160/12	325	16	5,20	15,07	78,4
Z12	PL. 280/12	300	16	4,80	26,38	126,6
Z13	1/4 TR. ø273/7	200	24	4,80	11,43	54,9
Z14	PL. 100/12	260	32	8,32	9,42	78,4
Z15	PL. 150/12	250	32	8,00	14,13	113,1
Z16	1/2 TR. ø273/7	200	4	0,80	22,85	18,3
HMOTNOST CELKEM						1.190,1

S1 SVORNÍK M20, DÉLKA 450 MM, KS=4x4=16
PODLOŽKY POD MATICE NA STYKU SE DŘEVEM TL. 3 MM A MIN. ø 50 mm.

S2 SVORNÍK M16, DÉLKA 220 MM, KS=2

S3 SVORNÍK M16, DÉLKA 350–450 MM, KS=96+64+32+16=208
PODLOŽKY POD MATICE NA STYKU SE DŘEVEM TL. 3 MM A MIN. ø 50 mm.

S4 SVORNÍK M16, DÉLKA 350 MM, KS=96
PODLOŽKY POD MATICE NA STYKU SE DŘEVEM TL. 3 MM A MIN. ø 50 mm.

S5 SVORNÍK M12, DÉLKA 300 MM, KS=64+32+32=128
PODLOŽKY POD MATICE NA STYKU SE DŘEVEM TL. 2 MM A MIN. ø 40 mm.

SPOJ PRVKŮ 18 SE SLOUPY 1
V MÍSTĚ, KDE SE KE SLOUPU PŘIPOJUJE 1 NOSNÍK 18

POHLED

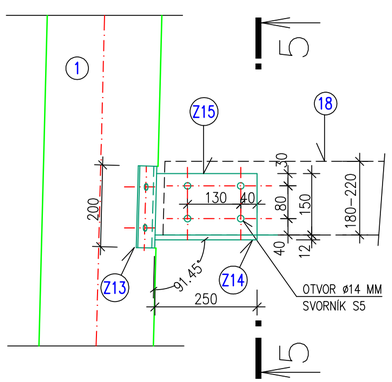

ŘEZ 5–5

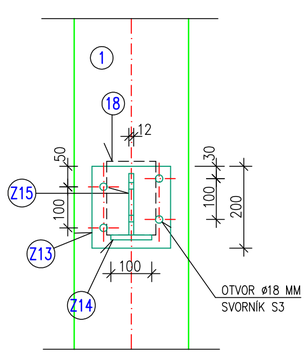

PŮDORYS

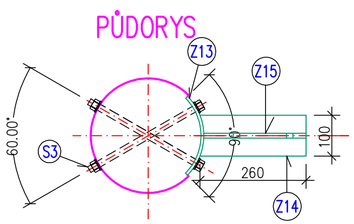

SPOJ PRVKŮ 7,8,9 SE SLOUPY 1

POHLED

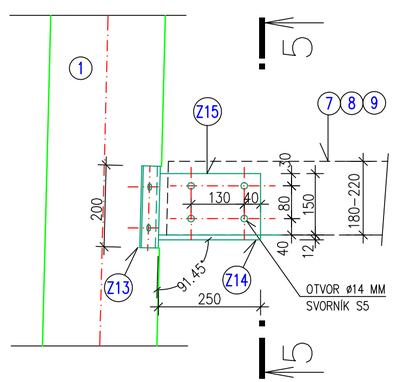

ŘEZ 5–5

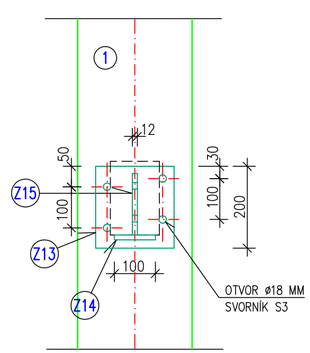

PŮDORYS

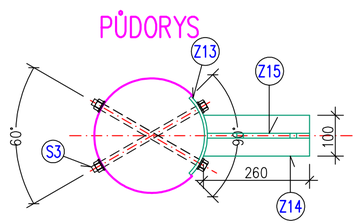

Digitálně podepsal Ing. Jiří Volek
Datum: 2026.04.24 13:11:35 +02'00'

JVP	ING. JIŘÍ VOLEK, TÁBOR, LUČNÍ 332 PROJEKTOVÁ KANCELÁŘ mob.: 603 446 668, e-mail: volek.tabor7@gmail.com		IČO 113 39 039
Zodp. projektant:	ing. Jiří Volek	HIP:	Stupeň: Dokumentace pro povolení stavby
Vypracoval:	ing. Jiří Volek		Měřítko: 1:50
Investor:	MĚSTYS BERNARTICE, NÁMĚSTÍ SVOBODY Č.33, BERNARTICE	ZAK.Č.:	Datum: 04/2026
Stavba:	ROZHLEDNA KUPA JESTŘEBICE, JESTŘEBICE PARC. Č. 347 D.2. ZÁKLADNÍ STAVEBNĚ KONSTRUKČNÍ ŘEŠENÍ		Kopie:
Výkres:	DETAILY SPOJŮ		Číslo výkresu : D.2.3.04